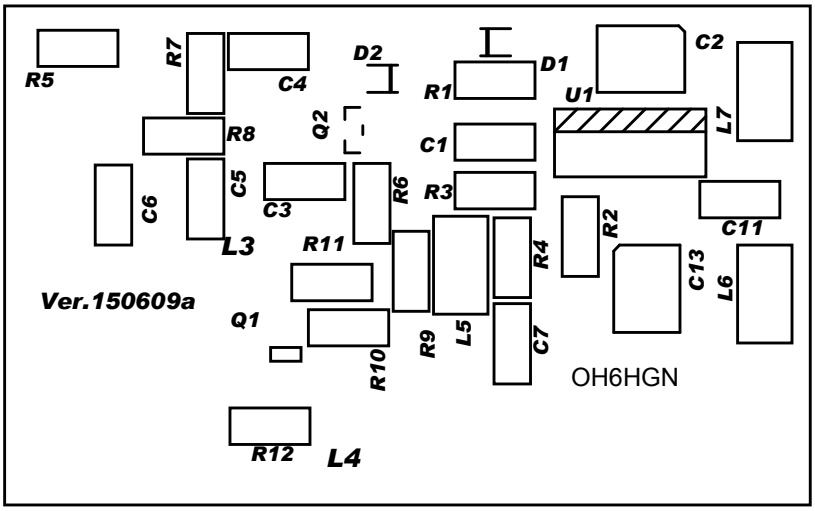
R5
R7
C4
D2
D1
C2
R1
U1
L7
R8
Q2
C1
C5
C6
C3
R6
R3
C11
L3
R11
R2
R4
C13
L6
Ver.150609a
Q1
R9
L5
C7
R10
OH6HGN
R12
L4