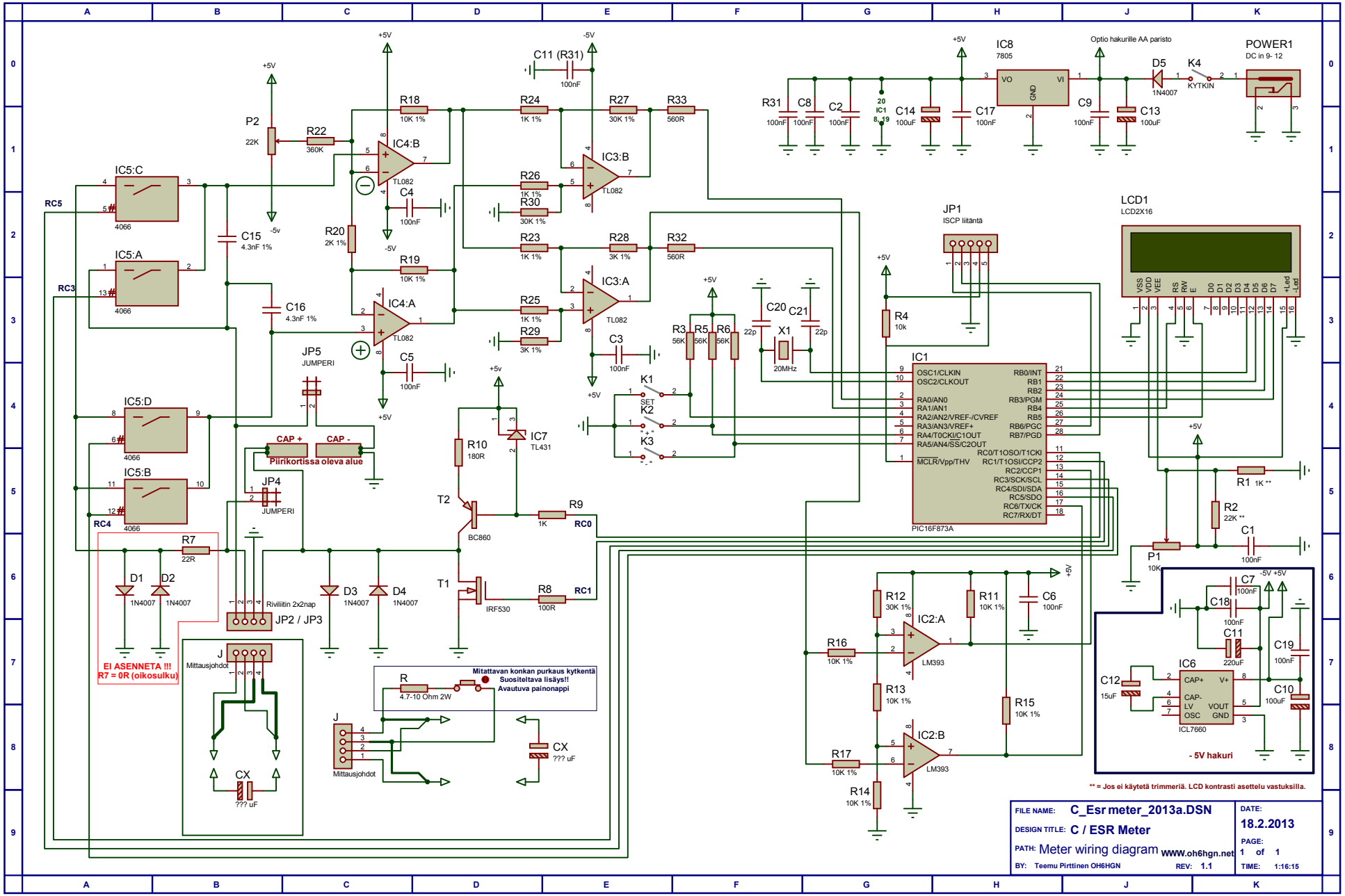
IC8
7805
Optio hakurille AA paristo
POWER1
DC in 9- 12
D5
1N4007
K4
KYTKIN
R31
C8
C2
C14
100uF
C17
100nF
C9
C13
100uF
C11 (R31)
100nF
R18
10K 1%
R24
1K 1%
R27
30K 1%
R33
560R
P2
22K
R22
360K
IC4:B
TL082
C4
100nF
IC3:B
R26
1K 1%
R30
30K 1%
IC5:C
4066
RC5
IC5:A
RC3
C15
4.3nF 1%
R20
2K 1%
R19
10K 1%
R23
1K 1%
R28
3K 1%
R32
560R
IC4:A
C16
4.3nF 1%
R25
1K 1%
R29
3K 1%
IC3:A
C3
100nF
JP5
JUMPERI
C5
100nF
R3
56K
R5
56K
R6
56K
C20
22p
C21
22p
X1
20MHz
K1
SET
K2
K3
JP1
ISCP liitäntä
R4
10k
LCD1
LCD2X16
IC1
PIC16F873A
IC5:D
IC5:B
RC4
CAP +
CAP -
Piirikortissa oleva alue
JP4
JUMPERI
R10
180R
IC7
TL431
T2
BC860
R9
1K
RC0
R7
22R
D1
1N4007
D2
1N4007
D3
1N4007
D4
1N4007
T1
IRF530
R8
100R
RC1
Rivililitin 2x2nap
JP2 / JP3
EI ASENNETA !!!
R7 = 0R (oikosulku)
J
Mittausjohdot
CX
??? uF
R
4.7-10 Ohm 2W
Mitattavan konkan purkaus kytkentä
Suositeltava lisäys!!
Avautuva painonappi
R1
1K **
R2
22K **
C1
100nF
P1
10K
R12
30K 1%
R11
10K 1%
C6
100nF
IC2:A
LM393
R16
10K 1%
R13
10K 1%
R15
10K 1%
IC2:B
R17
10K 1%
R14
10K 1%
C7
100nF
C18
100nF
C11
220uF
C19
100nF
C12
15uF
IC6
ICL7660
C10
100uF
- 5V hakuri
** = Jos ei käytetä trimmeriä. LCD kontrasti asettelu vastuksilla.
FILE NAME: C_Esr meter_2013a.DSN
DESIGN TITLE: C / ESR Meter
PATH: Meter wiring diagram
BY: Teemu Pirttinen OH6HGN
WWW.oh6hgn.net
REV: 1.1
DATE: 18.2.2013
PAGE: 1 of 1
TIME: 1:16:15